网络/485 总线语音播报模块
使用说明

V1.0

信科电子



本文档适用于信科电子出品的
产品型号：KYW0108SW 的使用

一、参数说明

产品型号：KYW0108SW

通讯接口：RJ45（数据口 1）、RS485（数据口 2）

工作电压：DC12-24V

工作温度：-40℃~55℃

待机功耗电流：0.1A

最大功耗电流：0.2A

输入方式：无源干接点 、NPN 接近开关

模块尺寸：115*95*40mm

安装孔尺寸：105*70mm

安装方式：导轨安装

产品净重：约 145g

软件支持：32 路网络版软件、32 路测试软件、3.0 内核工具软件

二、网络参数

产品出厂设置 工作模式：TCP Server IP 地址为：192.168.1.110 端口号：6000 用户可根据需要更改网络工作模式、IP 地址以及端口号，通过“V2.1 版网络搜索工具”软件进行更改设置。

三、网络复位方法

模块上电情况下，短路复位孔 6-12 秒（注意复位时间不能低于 6 秒，也不能超过 12 秒），然后移开短路器具，等待 10 秒，即可复位成功。

四、485 地址设置

本产品支持软件写地址，地址范围：0-255。注意：地址 245 为广播

地址，不能使用。请在官网下载“32 路测试软件”，软件写地址，必须在模块上电 10 秒内完成！超时无效！

首先，打开“32 路测试软件”，用正确串口号和地址打开串口，软件图标为红色或绿色代表模块与软件通讯正常（若图标为黄色代表通讯异常），再把软件的目标地址设置为想要的地址值，模块重新上电，立刻点击写地址按钮，软件图标变红或者变绿代表写地址成功。

五、输入说明

本产品为无源输入，输入可检测无源开关量信号或者 NPN 信号。

（1）无源开关量输入接线图解

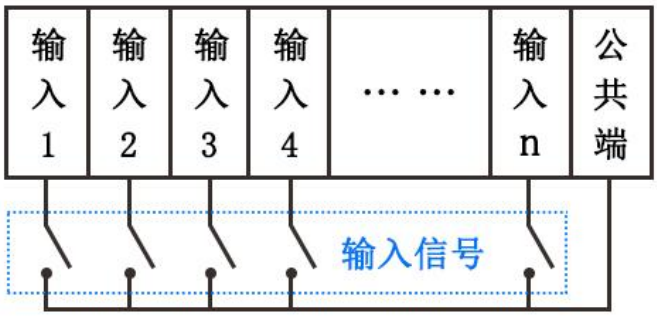

（2）NPN 接近开关接线图解

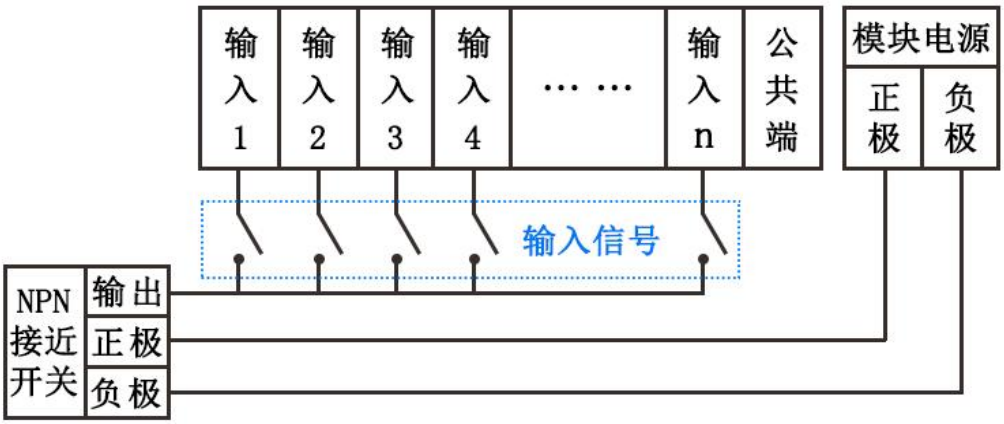

六、产品接线图

（1）网络通讯接线图

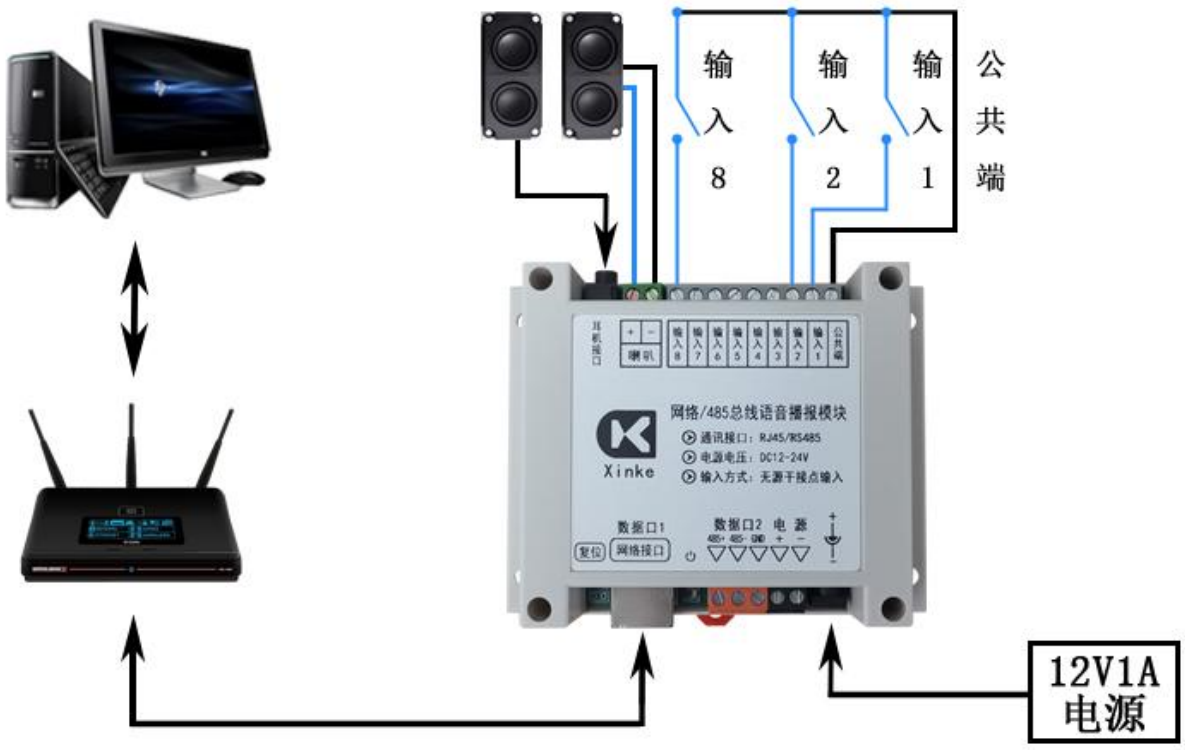

（2）485 总线通讯接线图

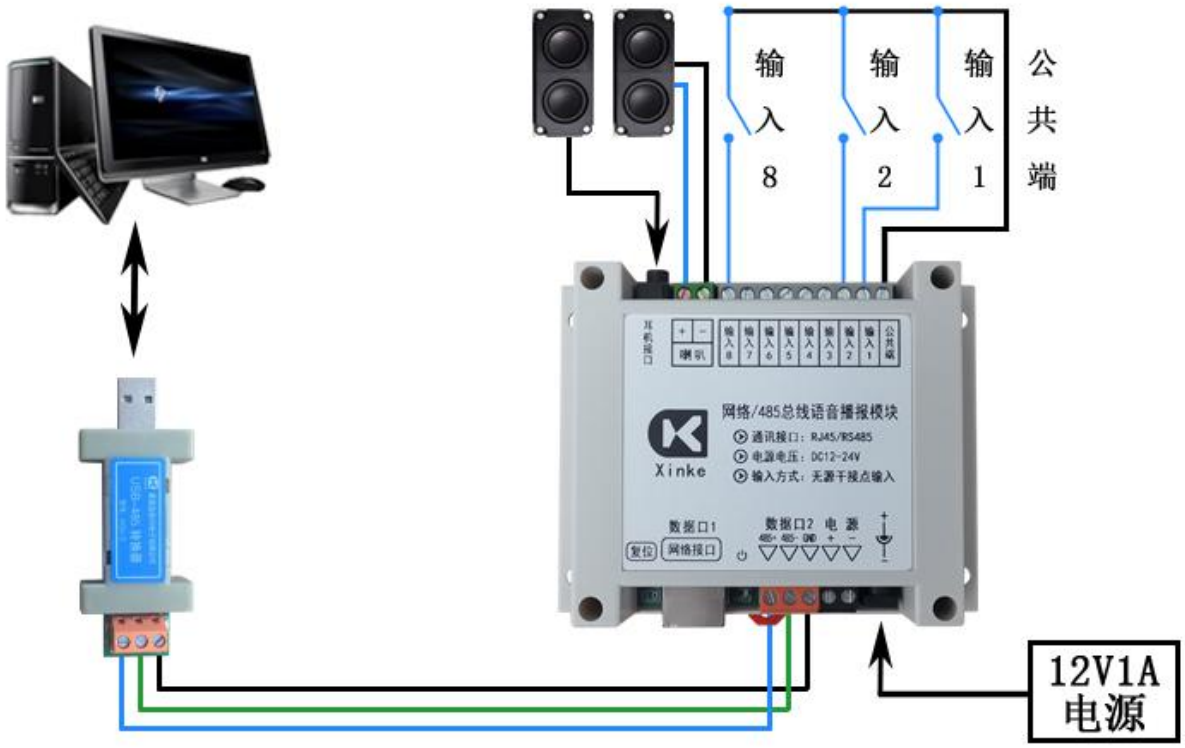

七、语音相关可设置参数

文本控制标记名称	控制标识	默认	参数说明	
发音人选择	[m*]	[m3]	*=3	晓玲(女声)
			*=51	尹小坚(男声)
			*=52	易小强(男声)
			*=53	田蓓蓓(女声)
			*=54	唐老鸭 (效果器)
			*=55	小燕子(女童声)
			*=56	贝童(男童声)
			*=57	晓可(男童声)
数字处理策略	[n*]	[n0]	*=0	自动判断
			*=1	数字作号码处理
			*=2	数字作数值处理
语速调节	[s*]	[s5]	*=	语速值(0-30)
语调调节	[t*]	[t5]	*=	语调值(0-10)
音量调节	[v*]	[v5]	*=	音量值(0-10)
提示音策略	[x*]	[x1]	*=0	不使用提示音
			*=1	自动使用提示音
中文拼音识别	[i*]	[i0]	*=0	不识别汉语拼音
			*=1	识别汉语拼音
姓名读音策略	[r*]	[r0]	*=0	自动判断姓名读音
			*=1	每句开头字按姓氏读音
			*=2	紧跟句的开头按姓氏读音
号码"1"读法	[y*]	[y0]	*=0	合成号码时"1"读成"幺"
			*=1	合成号码时"1"读成"一"
韵律标注策略	[z*]	[z0]	*=0	不处理韵律标注
			*=1	处理韵律标注
发音风格	[f*]	[f1]	*=0	一字一顿
			*=1	平铺直叙
读标点策略	[b*]	[b0]	*=0	不读标点符号
			*=1	读标点符号
恢复默认	[d]	-	-	恢复默认(除发音人外)
强制改变读音	[=*]	-	-	举例:他[=ni3]们 说明:他读成“你”
静音时间	[p*]	-	*=0-32000	举例:宇音[p1000]天下 说明:播完“宇音”后静音 1000ms 再播“天下”

八、简单应用

（1）出厂设置程序：接收到什么内容，就播报什么内容。



程序说明：
①[m3]代表：晓玲(女生)播报，[v3]代表:音量值为 3，
当数据口 1（网络）接收到什么内容，语音合成输出什么内容。
②[m52]代表：易小强(男生)播报，[v8]代表:音量值为 8，
当数据口 2（485 口）接收到什么内容，语音合成输出什么内容。

（2）通过输入触发，播报预先设置好的内容。

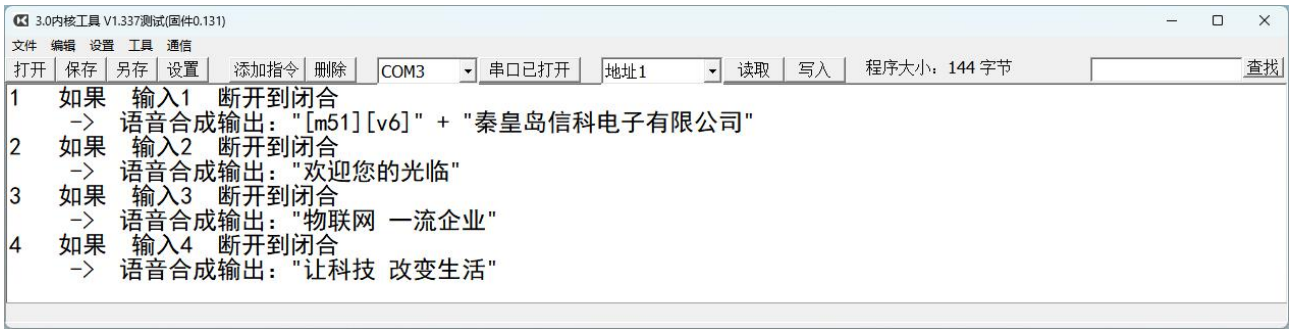

程序说明：
输入 1 断开到闭合，设置语音播报相关参数。
[m51]代表：尹小坚(男生)播报，[v6]代表:音量值为 6，
后续无相关设置，均按此播报模式。

（3）语音合成追加输出及追加缓冲区清空。

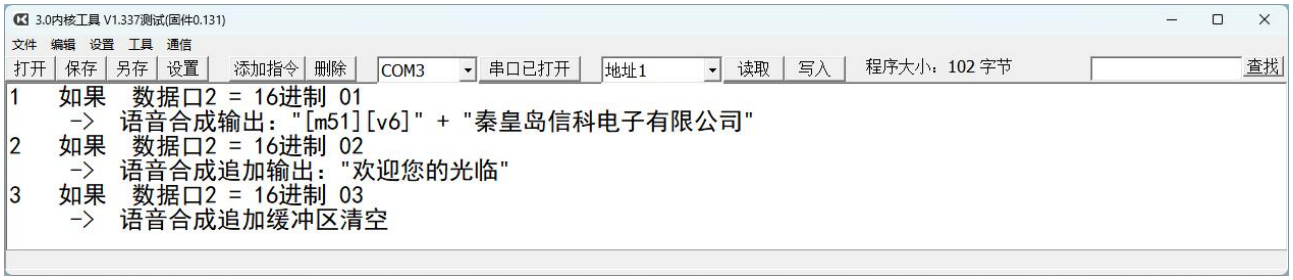

程序说明：
如果接收到 16 进制 01，语音播报“秦皇岛信科电子有限公司”
如果还未播报完毕的情况下，接收到 16 进制 02，
可以追加播报“欢迎您的光临”；
如果追加内容还没开始播报，接收到 16 进制 03，
也可以把追加缓冲区内容清空，后面追加播报的内容就不会播报了。